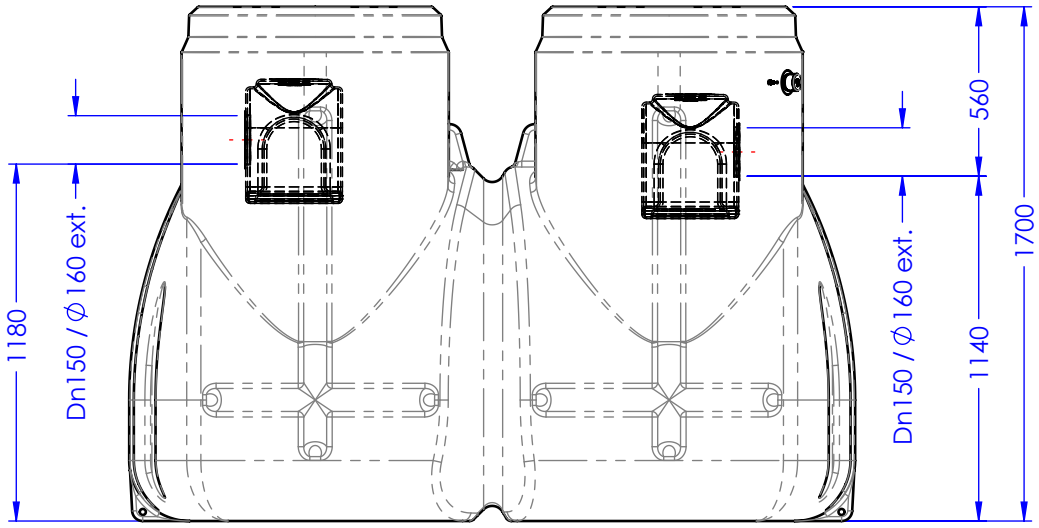

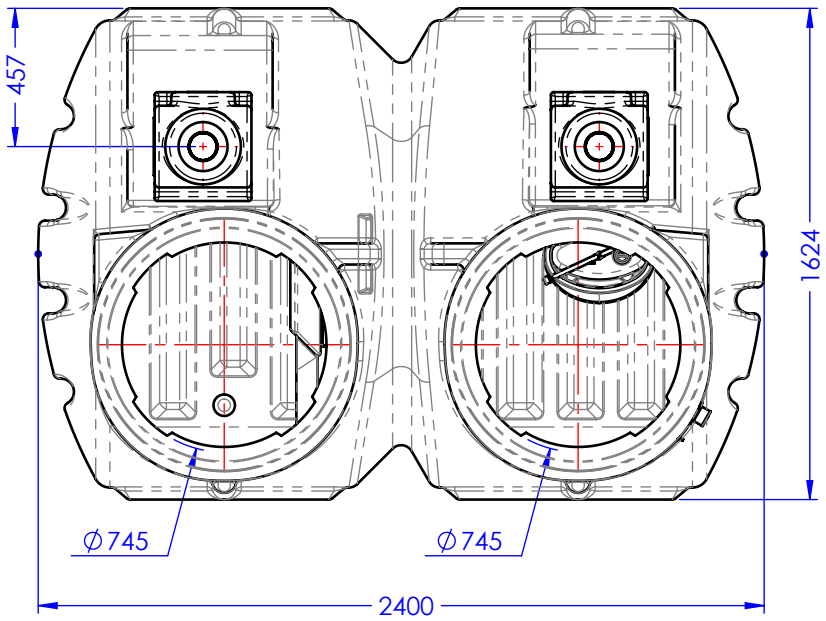

Révision	A
Validation	15.06.2021
Visé par	R. Troussicot

Créé par	ROB TRO	Création	31.01.2017	EH1606D
Dest.	Plan d'implantation			
N° Cde				
Poids	229.00			
Matière / Finition	PE /			
Format	A4	Echelle	1:25	Ref : TECHNEAU Gamme séparateur d'hydrocarbure EH — AFF-T-2021-0019

Techneau Ingénierie de l'eau
MARIGNY LE LOZON
50570
Tél : 02 33 56 62 08
info@techneau.com

Code	EH1606D	Plan	A21-01518 A	Page 1 / 1

Ce plan est la propriété de la Société TECHNEAU et ne peut être reproduit ou communiqué sans son autorisation