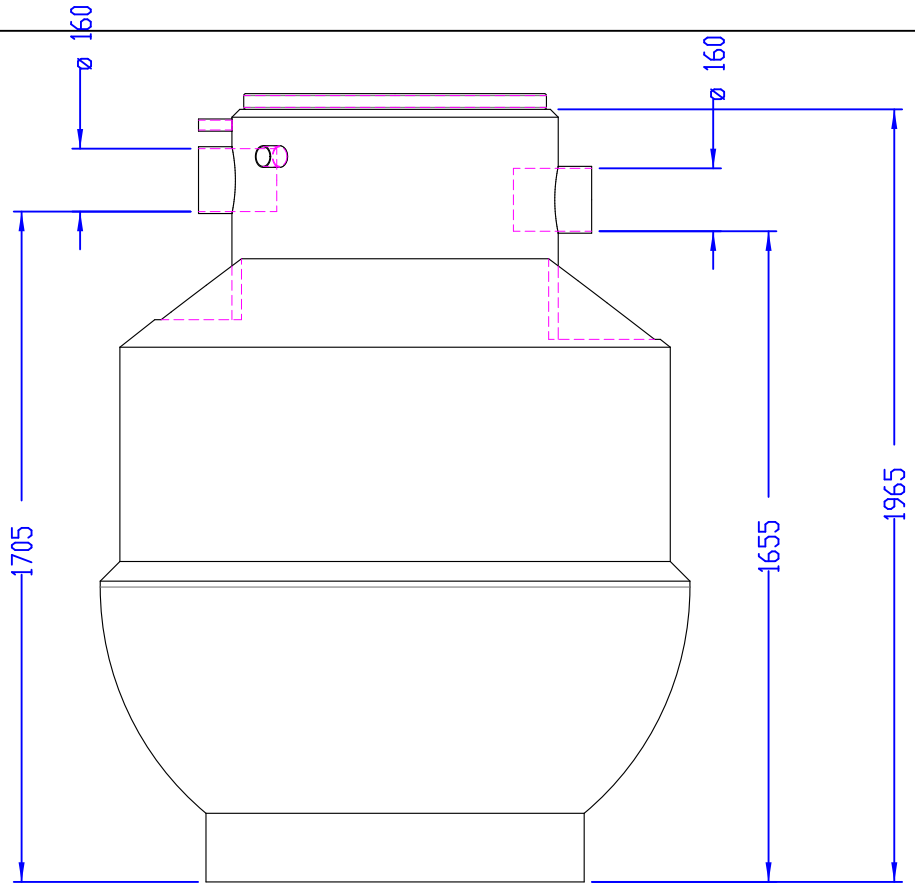

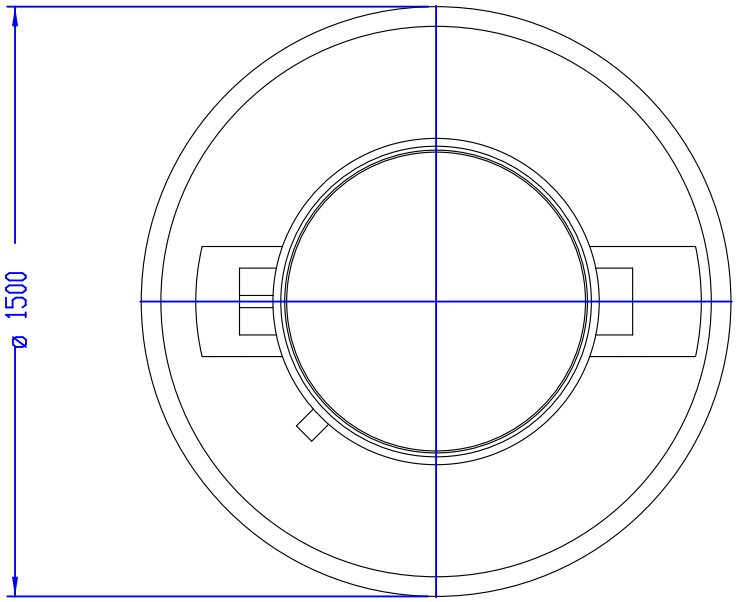

Visé par	G. Montaigne
Date	22.04.2015
Dest.	Plan d'implantation
N° Cde	

Créé par	GRE MON	Date	22.04.2015
Echelle	1:20	L	
Poids	93	l/d	
Matière	LLDPE roto	H	
Finition		D/T/V	
Format	A4	Dn	

YG3004E

Ref : Gamme HydroPE (2014) — DEV-T-2013-06

Techneau — Ingénierie de l'eau
MARIGNY 50570
Tél : 02 33 56 62 08
Fax : 02 33 56 61 93
info@techneau.com

Code	YG3004E	Plan	P15-01605

Ce plan est la propriété de la Société TECHNEAU et ne peut être reproduit ou communiqué sans son autorisation