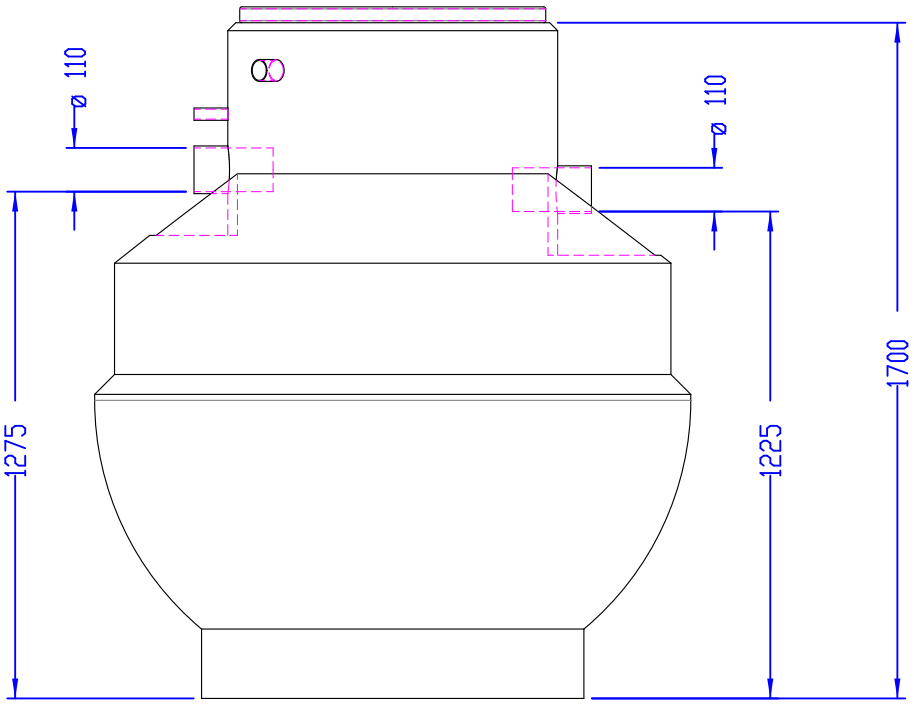

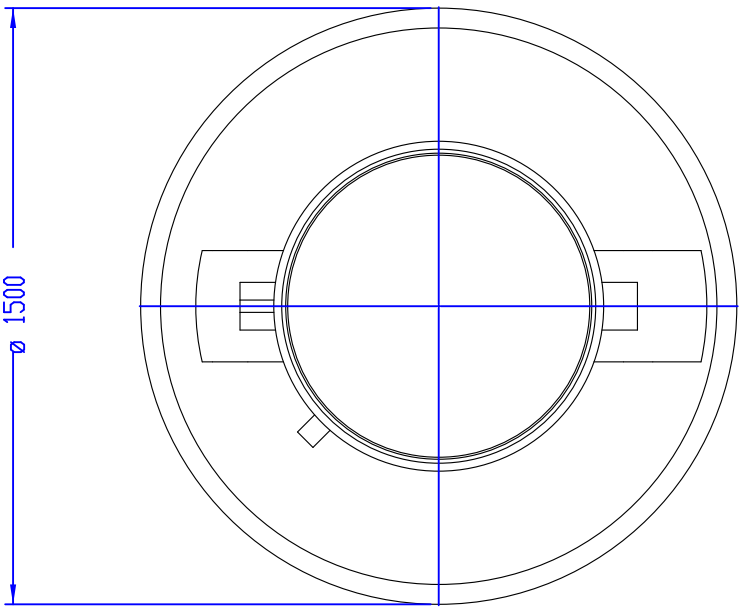

Visé par	G. Montaigne
Date	22.04.2015
Dest.	Plan d'implantation
N° Cde	

Créé pa	GRE MON	Date	22.04.2015	YG3003E
Echelle	1:20	L		
Poids	69	l/d		
Matière	LLDPE roto	H		
Finition		D/T/V		
Format	A4	Dn		Ref : Gamme HydroPE (2014) — DEV-T-2013-06

Techneau ingénierie de l'eau
MARIGNY 50570
Tél : 02 33 56 62 08
Fax : 02 33 56 61 93
info@techneau.com

Code	YG3003E	Plan	P15-01605	Page 15/28

Ce plan est la propriété de la Société TECHNEAU et ne peut être reproduit ou communiqué sans son autorisation