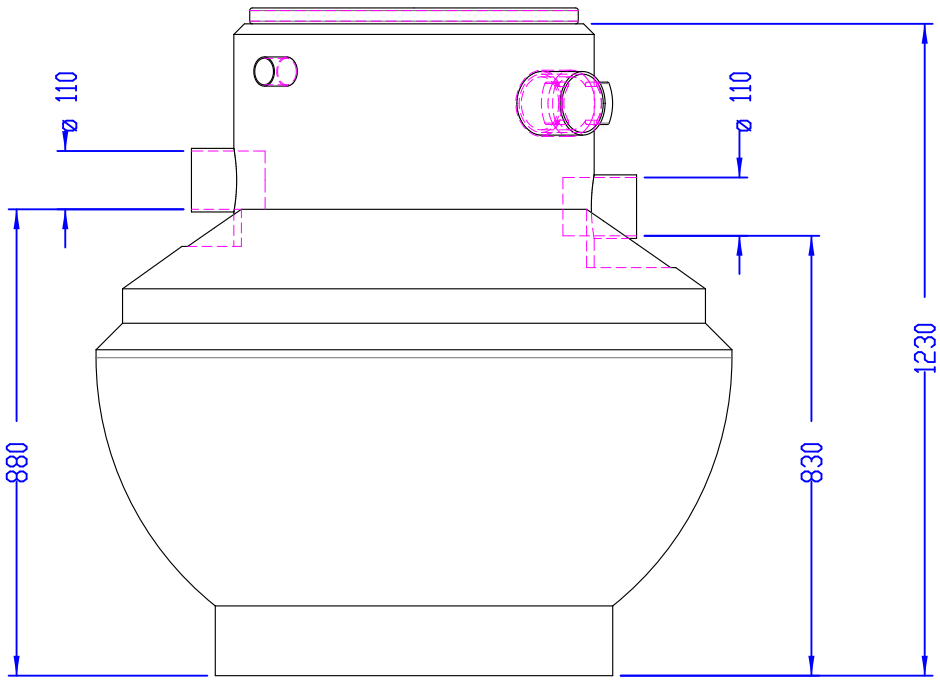

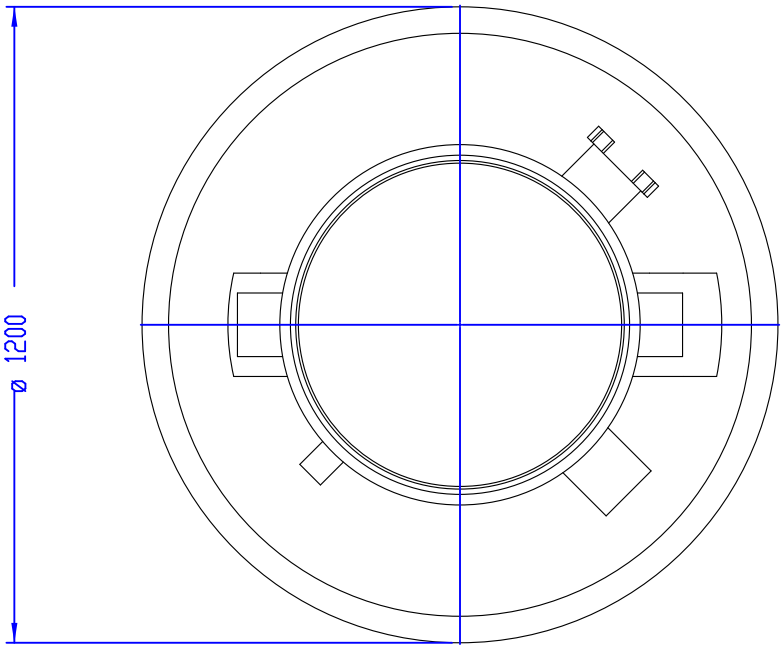

Visé par	G. Montaigne
Date	23.04.2015
Dest.	Plan d'implantation
N° Cde	

Créé pa	GRE MON	Date	23.04.2015	YG1001E
Echelle	1:15	L		
Poids	43	l/d		
Matière	LLDPE roto	H		
Finition		D/T/V		
Format	A4	Dn		Ref : Gamme HydroPE (2014) — DEV-T-2013-06

Techneau Ingénierie de l'eau
MARIGNY 50570
Tél : 02 33 56 62 08
Fax : 02 33 56 61 93
info@techneau.com

Code	YG1001E	Plan	P15-01604	Page 6 / 19

Ce plan est la propriété de la Société TECHNEAU et ne peut être reproduit ou communiqué sans son autorisation